Descrizione tecnica e istruzioni per la sostituzione

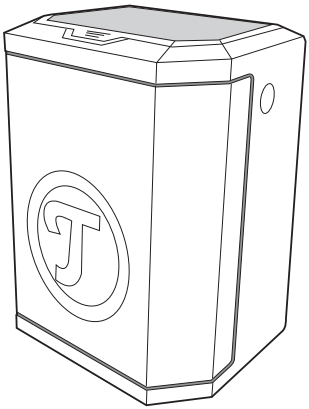

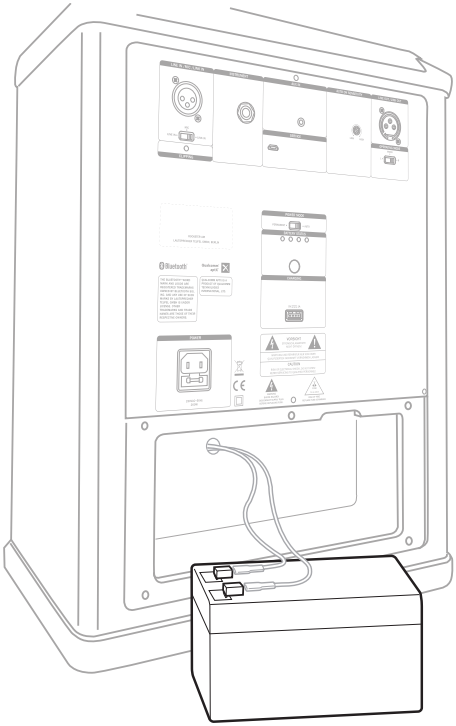

Batteria ricaricabile di riserva per Rockster Air

Teufel

Avvertenze di sicurezza

Questo capitolo contiene avvertenze di sicurezza generali che devono essere sempre osservate al fine di garantire la propria sicurezza e quella di terzi.

Osservare anche le avvertenze di sicurezza fornite con la batteria ricaricabile.

⚠ AVVERTENZA

Pericolo di incendio!
Il maneggio improprio delle batterie ricaricabili può provocare incendi o esplosioni!

- *Tenere la batteria ricaricabile lontano da monete, chiavi, viti o altri oggetti in metallo che potrebbero collegare tra loro i contatti. Un cortocircuito tra i contatti dell'accumulatore può provocare ustioni o incendi.*
- *Non trasportare mai la batteria ricaricabile dai poli.*
- *Evitare urti e carichi improvvisi.*
- *Evitare cariche o scariche elettrostatiche. Non utilizzare mai panni o spugne sintetiche per pulire la batteria ricaricabile utilizzare solo panni inumiditi con acqua senza additivi.*
- *Caricare la batteria ricaricabile solo quando è installata nel dispositivo. Un normale caricabatteria per auto non è adatto.*

⚠ AVVERTENZA

Pericolo di lesioni!
Se utilizzato in modo errato, l'acido caustico può fuoriuscire dalla batteria ricaricabile.

- *Evitare qualsiasi contatto con l'acido della batteria.*
- *Se si viene a contatto con l'acido della batteria, sciacquare la zona interessata con abbondante acqua e consultare un medico.*

Non smaltire le batterie ricaricabili insieme ai rifiuti domestici!

Ogni consumatore è obbligato per legge a smaltire tutte le batterie ricaricabili, indipendentemente dal fatto che contengano sostanze nocive*) o meno, presso un centro di raccolta comunale/di quartiere o a restituirle al negozio in modo che possano essere smaltite nel rispetto dell'ambiente.

Si prega di consegnare batterie e batterie ricaricabili solo se scarichi!

Sostituzione della batteria ricaricabile

1. Staccare la spina di alimentazione dalla presa di corrente.
2. Rimuovere le sei viti dal coperchio del vano batterie **(3)**.
3. Rimuovere il coperchio del vano batterie.
   Nel vano batterie è presente una batteria ricaricabile **(2)** con un cavo rosso e uno nero con guaine **(1)**.
   - Il cavo rosso appartiene sempre al polo positivo (+) della batteria ricaricabile.
   - Il cavo nero appartiene sempre al polo negativo (–) della batteria ricaricabile.
4. Far scorrere il cappuccio di plastica dalla guaina sul cavo in modo da poter vedere la guaina.
5. Servendosi di una piccola pinza premere leggermente verso il basso il blocco **(4)** ed estrarre la guaina dalla batteria ricaricabile.
6. Rimuovere con cautela la vecchia batteria ricaricabile dal vano batterie. Smaltirla in modo ecocompatibile (vedi Istruzioni di smaltimento a pagina 2).
7. Rimuovere tutte le parti dell'imballaggio dalla nuova batteria ricaricabile.
8. Inserire le guaine sui contatti della nuova batteria ricaricabile: rosso sul polo positivo (+), nero sul polo negativo (–).

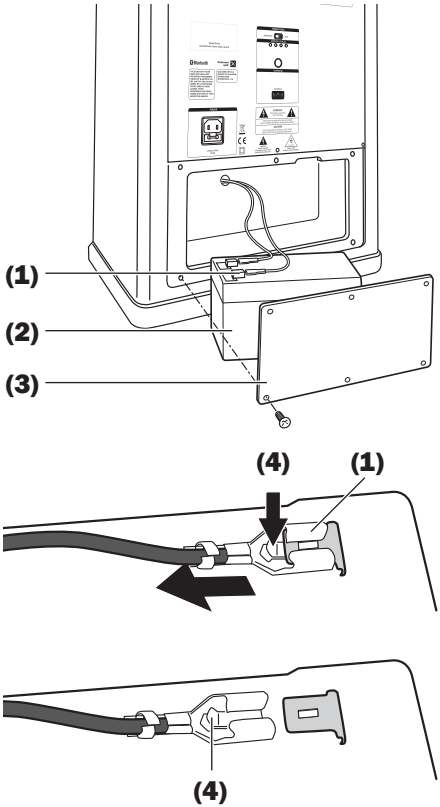

9. Far scorrere nuovamente i tappi di plastica sulle guaine fino all'arresto.
10. Infilare con attenzione la batteria ricaricabile nel vano batterie.
11. Rimettere il coperchio della batteria sul vano batterie e avvitarlo con le sei viti.
12. Ricollegare il dispositivo con la presa di corrente. In tal modo la batteria ricaricabile nuova viene caricata. Ricaricare la batteria ricaricabile per circa 7 ore.

Dati tecnici della batteria ricaricabile

Tipo	Batteria ricaricabile AGM, non richiede manutenzione
Dimensioni (L × A × P)	151 × 94 × 65 mm
Peso	ca. 2,25 kg
Tensione della batteria ricaricabile	12 V CC
Capacità	9 Ah
Corrente di carica max.	2,4 A
Temperatura di funzionamento/di stoccaggio	-20 °C–~60 °C
Temperatura di ricarica	0 °C–~50 °C

In caso di domande, suggerimenti o critiche, contattare la nostra assistenza:

Lautsprecher Teufel GmbH

BIKINI Berlin
Budapester Straße 44
10787 Berlino (Germany)

Tel.: 00800 20030040

Fax: +4930 300930930

Assistenza online: www.teufelaudio.it/assistenza

Tutte le informazioni senza garanzia.
Con riserva di modifiche tecniche, errori di battitura e refusi.

Istruzioni n. 198703_20201203_IT_V1