Technische Beschreibung und Bedienungsanleitung

FENDER® x TEUFEL

ROCKSTER® CROSS 2

Wassergeschützter Aktiv-Bluetooth®-Lautsprecher

Download on the App Store

GET IT ON Google Play

Fender® x Teufel

Inhaltsverzeichnis

Grundsätzliche Hinweise und Informationen 4
- Zur Kenntnisnahme 4
- Gültigkeit der Bedienungsanleitung....4
- Warenzeichen....4
- FCC statement....5
- Datenschutz- und Werbeerklärung....6
- Originalverpackung....6
- Reklamation....6
- Kontakt....6

Sicherheit 7
- Bestimmungsgemäßer Gebrauch 7
- Erklärung von Warnhinweisen....7

Lieferumfang....8
- Lautsprecher auspacken 8
- Lieferumfang prüfen....8

Bedien- und Anzeigeelemente 9

Aufstellen 11
- Hinweise zum Aufstellungsort....11
- Tragegurt....11

Zuspieler verbinden 12
- Bluetooth®....12
  - Bluetooth®-Geräte koppeln (Pairing)....12
  - Bluetooth®-Verbindung trennen...13
  - Bluetooth®-Liste löschen....13
- PC-Soundkartenfunktion (USB)....13
- AUX (analog)....14
  - AUX-Wiedergabe 14
  - Stummschalten (AUX-Wiedergabe)....14

Teufel Go App....15
- Funktionsumfang der Teufel Go App....15

Bedienen 16
- Ein- und Ausschalten 16
- Auto-Off 16
- Wiedergabequelle (Source) einstellen 16
  - Anzeige Wiedergabequelle (Source) 17
  - Wiedergabequelle (Source) wechseln 17
  - Bluetooth® als Wiedergabequelle einstellen....17
  - AUX als Wiedergabequelle einstellen....17
  - USB als Wiedergabequelle einstellen....17
- Wiedergabe steuern....18
  - Wiedergabe starten....18
  - Wiedergabe pausieren und fortsetzen / Stummschalten 18
  - Vorherigen Track abspielen....18
  - Nächsten Track abspielen....18
- Lautstärke einstellen 19
- Outdoor Klangmodus 19
  - Outdoor Klangmodus aktivieren....19
  - Outdoor Klangmodus deaktivieren....19

Energieversorgung (Akku)....20
- Akku laden....20
  - Ladefortschritt anzeigen 21
  - Ladezustand anzeigen 21
- Powerbank verwenden....22
  - Voraussetzungen....22
- Energiesparmodus (Eco-Modus)....23
  - Eco-Modus aktivieren 23
  - Eco-Modus deaktivieren 23

Weitere Funktionen.....24
Party-Link 24
Party-Link-Funktion aktivieren.....24
Party-Link-Funktion deaktivieren.....24
Party-Link-Stereo.....25
Party-Link-Stereo-Funktion aktivieren.....25
Party-Link-Stereo-Funktion deaktivieren.....25
Reinigung und Pflege 26
Fehlerbehebung.....27
Auf Werkseinstellung zurücksetzen ...28
Technische Daten.....29

Grundsätzliche Hinweise und Informationen

Zur Kenntnisnahme

Die Informationen in diesem Dokument können sich ohne vorherige Ankündigung ändern und stellen keinerlei Verpflichtung seitens der Lautsprecher Teufel GmbH dar.

Ohne vorherige schriftliche Genehmigung der Lautsprecher Teufel GmbH darf kein Teil dieser Bedienungsanleitung vervielfältigt, in irgendeiner Form oder auf irgendeine Weise elektronisch, mechanisch, durch Fotokopien oder durch Aufzeichnungen übertragen werden.

© Lautsprecher Teufel GmbH

FENDER® x TEUFEL ROCKSTER® CROSS 2 UM DE V1.0 PD

Gültigkeit der Bedienungsanleitung

Die Bedienungsanleitung gilt ausschließlich für den Lautsprecher **FENDER® x TEUFEL ROCKSTER® CROSS 2**, nachfolgend auch „Lautsprecher“ genannt.

Warenzeichen

© Alle Warenzeichen sind Eigentum ihrer jeweiligen Eigner und jegliche Verwendung durch Lautsprecher Teufel ist lizenziert.

Die Wortmarke Bluetooth® und das Bluetooth-Logo sind eingetragene Marken der Bluetooth SIG, Inc., und jede Nutzung dieser Marken durch Lautsprecher Teufel erfolgt unter Lizenz.

FCC statement

This device complies with Part 15 of the FCC Rules. Operation is subject to the following two conditions:

(1) this device may not cause harmful interference, and

(2) this device must accept any interference received, including interference that may cause undesired operation.

This equipment has been tested and found to comply with the limits for a Class B digital device, pursuant to Part 15 of the FCC Rules. These limits are designed to provide reasonable protection against harmful interference in a residential installation.

This equipment generates, uses and can radiate radio frequency energy and, if not installed and used in accordance with the instructions, may cause harmful interference to radio communications. However, there is no guarantee that interference will not occur in a particular installation. If this equipment does cause harmful interference to radio or television reception, which can be determined by turning the equipment off and on, the user is encouraged to try to correct the interference by one or more of the following measures:

- Reorient or relocate the receiving antenna.
- Increase the separation between the equipment and receiver.
- Connect the equipment into an outlet on a circuit different from that to which the receiver is connected.
- Consult the dealer or an experienced radio/TV technician for help.

This device complies with FCC radiation exposure limits set forth for an uncontrolled environment and it also complies with Part 15 of the FCC RF Rules. This equipment must be installed and operated in accordance with provided instructions and the antenna(s) used for this transmitter must be installed to provide a separation distance of at least 20 cm from all persons and must not be co-located or operating in conjunction with any other antenna or transmitter. End-users and installers must be provided with antenna installation instructions and consider removing the no-collocation statement.

Caution!
Any changes or modifications not expressly approved by the party responsible for compliance could void the user's authority to operate the equipment.

Datenschutz- und Werbeerklärung

Lautsprecher Teufel GmbH steht in keiner Verbindung zu den Services des Google Assistant Systems. Wir speichern keine persönlichen Daten und sind nicht an etwaigen Werbesendungen beteiligt.

Originalverpackung

Falls Sie das Rückgaberecht in Anspruch nehmen wollen, müssen wir Sie bitten, die Verpackung unbedingt aufzubewahren.

Wir können die Lautsprecher nur mit Originalverpackung zurücknehmen.

Leerkartons sind nicht erhältlich!

Reklamation

Im Falle einer Reklamation benötigen wir zur Bearbeitung unbedingt folgende Angaben:

1. Rechnungsnummer

- Dem Kaufbeleg (der dem Lautsprecher beiliegt) oder der Auftragsbestätigung, die Sie als PDF-Dokument erhalten haben, entnehmen.

2. Seriennummer

- Der Rückseite des Lautsprechers entnehmen.

Kontakt

Bei Fragen, Anregungen oder Kritik wenden Sie sich bitte an unseren Service:

Teufel Audio US, Inc.
16192 Coastal Highway
Lewes, Delaware 19958
USA

Lautsprecher Teufel GmbH
BIKINI Berlin
Budapester Straße 44
10787 Berlin (Germany)

Telefon:
Deutschland: +49 (0)30 217 84 217
Österreich: +43 12 05 22 3
Schweiz: +41 43 50 84 08 3
International: 00800 200 300 40
(toll- free)

Online-Support:
us.teufelaudio.com/support
teufelaudio.com/support
teufel.de/support

Kontakt:
us.teufelaudio.com/contact
teufelaudio.com/contact
teufel.de/kontakt

Sicherheit

Bestimmungsgemäßer Gebrauch

Der Lautsprecher dient zur Wiedergabe von Musik und Sprache via Bluetooth® oder Kabel von einem externen Zuspieler. Lautsprecher ausschließlich wie in dieser Bedienungsanleitung beschrieben verwenden.

Jede andere Verwendung gilt als nicht bestimmungsgemäß und kann zu Sach- oder sogar zu Personenschäden führen.

Der Hersteller übernimmt keine Haftung für Schäden, die durch nicht bestimmungsgemäßen Gebrauch entstanden sind.

Der Lautsprecher ist zum Einsatz im privaten Bereich bestimmt.

Vor der Inbetriebnahme des Lautsprechers:

- Bedienungsanleitung und Safety-Booklet aufmerksam durchlesen.
- Anleitungen gut aufbewahren für späteres Nachschlagen und mögliche Weitergabe an Dritte.
  - Bei Weitergabe des Lautsprechers Anleitungen mit aushändigen.

Erklärung von Warnhinweisen

Handlungsbezogene Warnhinweise stehen vor Handlungsschritten, aus denen eine Gefahr resultieren kann.

Abhängig davon, wie schwerwiegend die jeweilige Gefahr ist, sind die Warnhinweise in unterschiedliche Gefahrenstufen eingeteilt.

Nachfolgend sind die Gefahrenstufen mit den dazugehörigen Signalwörtern erläutert.

⚠ WARNUNG

Mögliche Lebensgefahr oder schwere Verletzungen.

ACHTUNG

Mögliche Sachschäden.

ⓘ HINWEIS

Zusätzliche Informationen und Tipps.

Lieferumfang

Lautsprecher auspacken

- Karton vorsichtig öffnen, Verpackung entfernen und Lautsprecher behutsam aus dem Karton heben.

Lieferumfang prüfen

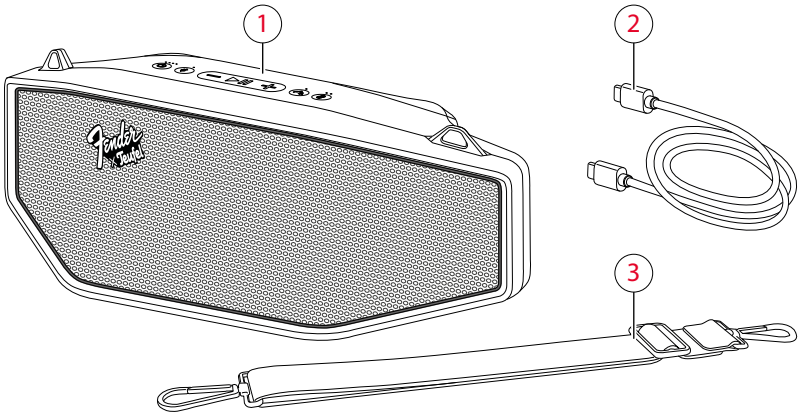

Lieferumfang

(1) FENDER® x TEUFEL ROCKSTER® CROSS 2

(2) USB-C-Kabel

(3) Tragegurt

HINWEIS

Im Lieferumfang ist kein Ladenetzteil enthalten.

- Lieferumfang auf Vollständigkeit prüfen.
- Lieferumfang auf Beschädigungen prüfen.
- Originalverpackung während der Garantiezeit aufbewahren.

Bedien- und Anzeigeelemente

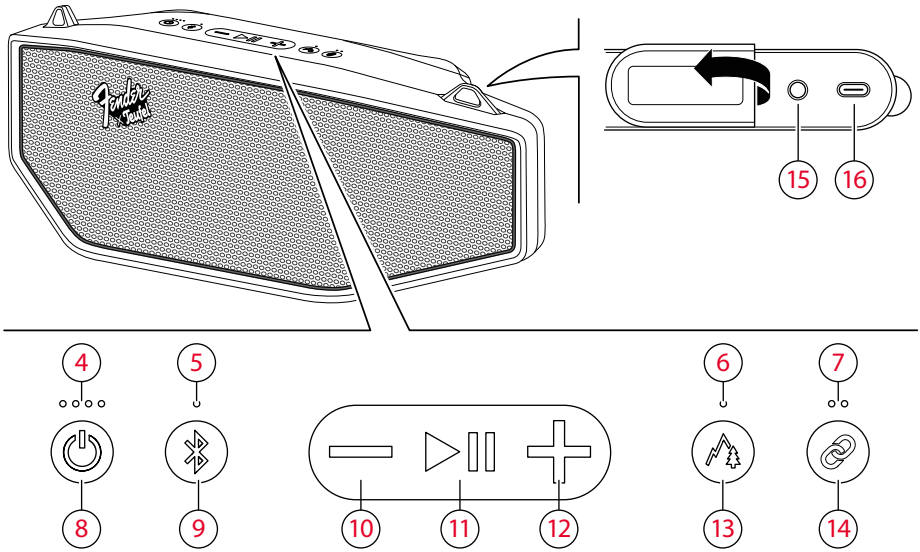

Bedien- und Anzeigeelemente am Lautsprecher

Nr.	Anzeige	
(4)	Akkustatus-LEDs	*→ Ladezustand anzeigen – S. 21*
		→ Ladefortschritt anzeigen – S. 21
(5)	Quellenstatus-LED	*→ Anzeige Wiedergabequelle (Source) – S. 17*
(6)	Klangmodus-LED	*→ Outdoor Klangmodus – S. 19*
		→ Energiesparmodus (Eco-Modus) – S. 23
(7)	Party Link-LEDs	*→ Party-Link – S. 24*

Legende (Betätigung):

- ● = 1× drücken
- ●● = 2× drücken
- 1.5 s = gedrückt halten (1,5 s)
- 4 s = gedrückt halten (4 s)
- 8 s = gedrückt halten (8 s)
- HOLD = drücken & halten

Nr.	Button / Anschluss	Funktion	Betätigung
(8)	⏻	→ *Ein- und Ausschalten – S. 16*	1.5 s
		→ *Ladezustand anzeigen – S. 21*	●
(9)	ᛒ	→ *Wiedergabequelle (Source) einstellen – S. 16*	●
		→ *Bluetooth®-Geräte koppeln (Pairing) – S. 12*	1.5 s
		→ *Bluetooth®-Liste löschen – S. 13*	8 s
(10)	–	Lautstärke verringern → *Lautstärke einstellen – S. 19*	● | HOLD
(11)	▶II	→ *Wiedergabe pausieren und fortsetzen / Stummschalten – S. 18*	●
(12)	+	Lautstärke erhöhen → *Lautstärke einstellen – S. 19*	● | HOLD
(13)	⛰	Outdoor Klangmodus aktivieren/deaktivieren → *Outdoor Klangmodus – S. 19*	●
		Eco-Modus aktivieren/deaktivieren → *Energiesparmodus (Eco-Modus) – S. 23*	4 s | ●
(14)	🔗	Party-Link aktivieren → *Party-Link – S. 24*	1.5 s
		Party-Link-Stereo aktivieren → *Party-Link-Stereo – S. 25*	● ●
(15)	AUX	→ *AUX (analog) – S. 14*	Plug-In
(16)	USB	→ *PC-Soundkartenfunktion (USB) – S. 13*	Plug-In
		→ *Powerbank verwenden – S. 22*	Plug-In
		→ *Akku laden – S. 20*	Plug-In

Nr.	Button-Kombination*	Funktion	Betätigung
(10) | (11)	– | ▶II	→ *Vorherigen Track abspielen – S. 18*	●
(11) | (12)	▶II | +	→ *Nächsten Track abspielen – S. 18*	●
(14) | (10)	🔗 | –	Party-Link deaktivieren → *Party-Link – S. 24*	1.5 s
		Party-Link-Stereo deaktivieren → *Party-Link-Stereo – S. 25*	
(8) | (14)	⏻ | 🔗	→ *Auf Werkseinstellung zurücksetzen – S. 28*	8 s

* Bei Button-Kombinationen drücken Sie beide Buttons gleichzeitig.

Aufstellen

HINWEIS

Der Lautsprecher kann auch nach hinten gekippt aufgestellt werden, sodass er schräg nach oben strahlt.

► Darauf achten, dass keine Stecker mit dem Lautsprecher verbunden sind.

1. Lautsprecher vorsichtig zum Aufstellungsort tragen.
   → Hinweise zum Aufstellungsort – S. 11
2. Lautsprecher auf einen stabilen und ebenen Untergrund stellen.
   - ► Auf einen festen Stand des Lautsprechers achten, um Vibrationen zu vermeiden.

☑ **Der Lautsprecher ist aufgestellt.**

Hinweise zum Aufstellungsort

- Trockene, staubfreie Umgebung.
- Nähe zu Wärmequellen und direkte Sonneneinstrahlung vermeiden.
- Angeschlossene Kabel (z. B. Ladekabel) dürfen keine Stolperfallen bilden.

Tragegurt

Mit dem Tragegurt (3) kann der Lautsprecher wie eine Tasche umgehängt werden.

HINWEIS

Tragegurt nur benutzen, wenn keine Stecker mit dem Lautsprecher verbunden sind.

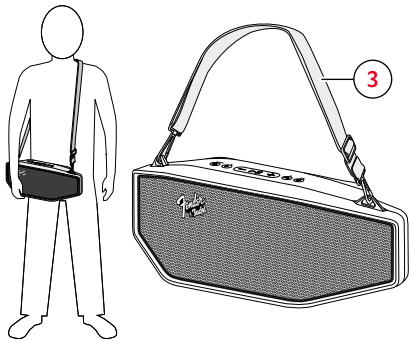

Tragegurt anbringen

1. Schraubverschlüsse an beiden Karabinerhaken entgegen dem Uhrzeigersinn drehen, bis sich die Karabinerhaken öffnen lassen.
2. Karabinerhaken an beiden Ösen des Lautsprechers einhängen.
3. Schraubverschlüsse an beiden Karabinerhaken im Uhrzeigersinn festdrehen.

☑ **Der Tragegurt (3) ist befestigt.**

Zuspieler verbinden

Abhängig von der jeweiligen Wiedergabequelle muss ein kabelgebundener Anschluss oder eine kabellose Verbindung zum Lautsprecher hergestellt werden, damit Sie das Audiosignal der Wiedergabequelle über den Lautsprecher ausgeben können.

Bluetooth®

Über Bluetooth® wird ein kompatibler Zuspieler kabellos mit dem Lautsprecher verbunden.

HINWEIS

Bluetooth®-Funktion nur an Orten nutzen, an denen kabellose Funkübertragung erlaubt ist.

Bluetooth®-Geräte koppeln (Pairing)

Das Koppeln (Pairing) verbindet den Zuspieler mit dem Lautsprecher.

HINWEIS

Es können bis zu 7 Zuspieler gespeichert werden, die ohne erneutes Koppeln automatisch verbunden werden.

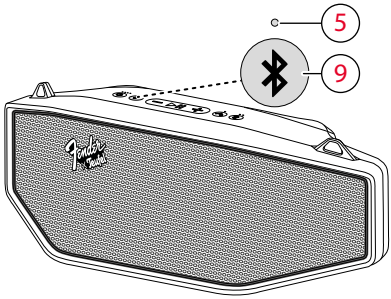

Wiedergabequelle (Source) wechseln

1. Bluetooth®-Funktion am Zuspieler aktivieren.
2. Button ✱ (9) für 1,5 Sekunden gedrückt halten.

   Die Quellenstatus-LED (5) blinkt blau.

☑ **Bluetooth® Pairing-Modus ist aktiviert.**

3. Zuspieler nach Bluetooth®-Geräten suchen lassen.

   ► Bedienungsanleitung des Zuspielers beachten.

4. In der Liste der Bluetooth®-Geräte den Lautsprecher „FxT ROCKSTER CROSS 2“ auswählen.

   Die Quellenstatus-LED (5) leuchtet dauerhaft blau.

☑ **Das Koppeln ist abgeschlossen. Das Bluetooth®-Gerät ist mit dem Lautsprecher verbunden.**

► Lautsprecher als Ausgabegerät verwenden.

Bluetooth®-Verbindung trennen

- ▶ Bluetooth®-Funktion am Zuspieler deaktivieren.

☑ **Die Bluetooth®-Verbindung wurde getrennt.**

Bluetooth®-Liste löschen

- ▶ Button ✱ (9) für 8 Sekunden gedrückt halten.

  Es ertönt ein Signalton und die Quellenstatus-LED (5) blinkt einmal blau auf.

☑ **Die Bluetooth®-Liste wurde gelöscht.**

PC-Soundkartenfunktion (USB)

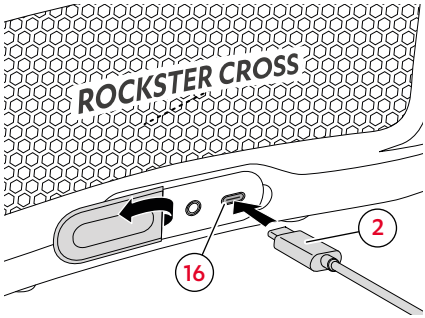

Anschluss USB

Der Lautsprecher verfügt über eine integrierte USB-Soundkarte zur Audio-Ausgabe. Über den USB-Anschluss (16) können Sie einen kompatiblen Zuspieler mit dem mitgelieferten USB-C-Kabel (2) mit dem Lautsprecher verbinden.

- ▶ Zuspieler mit dem mitgelieferten USB-C-Kabel (2) an den Lautsprecher anschließen.

  Die Quellenstatus-LED (5) leuchtet dauerhaft weiß.

☑ **Der USB-Zuspieler ist mit dem Lautsprecher verbunden.**

  - ▶ Lautsprecher als Ausgabegerät verwenden.

HINWEIS

Während der USB-Wiedergabe ist keine Bluetooth®-Wiedergabe möglich.

AUX (analog)

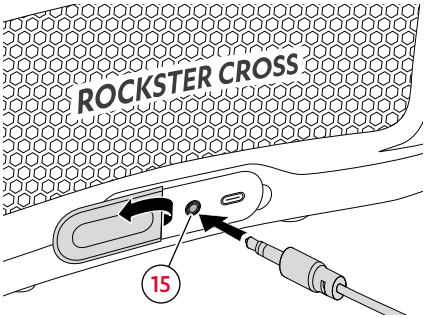

Anschluss Stereokabel mit 3,5 mm Klinkenstecker

Über AUX wird ein kompatibler Zuspieler analog mit dem Lautsprecher verbunden.

AUX-Wiedergabe

3. Staubschutzkappe an der Rückseite des Lautsprechers aufklappen.
4. Zuspieler mit einem Stereokabel mit 3,5 mm Klinkenstecker an die AUX-Buchse (15) anschließen.

☑ **Wenn ein Signal anliegt, schaltet der Lautsprecher automatisch in die AUX-Wiedergabe.**
Die Quellenstatus-LED (5) leuchtet dauerhaft orange.

5. Wiedergabe über den Zuspieler steuern.

☑ **Der Lautsprecher spielt den Track des Zuspielers.**

HINWEIS

Es können alle Zuspieler angeschlossen werden, die einen AUX-Anschluss besitzen.

HINWEIS

Passende Kabel finden Sie in unserem Web-Shop.

Stummschalten (AUX-Wiedergabe)

► Button ▶❚❚ (11) drücken.

☑ **Die Wiedergabe wird stumm geschaltet.**

► Button ▶❚❚ (11) erneut drücken.

☑ **Die Wiedergabe wird laut geschaltet.**

Teufel Go App

In der Teufel Go App kann der Lautsprecher eingerichtet werden. Zusätzlich kann der Lautsprecher auch über die App bedienen werden.

1. Teufel Go App herunterladen.

Download on the App Store

GET IT ON Google Play

2. Lautsprecher einschalten.
   → *Ein- und Ausschalten – S. 16*
3. Anweisungen in der App folgen.

☑ **Der Lautsprecher ist in der App eingerichtet.**

HINWEIS

Der Lautsprecher kann auch ohne die Teufel Go App verwendet werden.

Funktionsumfang der Teufel Go App

Die Teufel Go App kann unter anderem für folgende Funktionen verwendet werden:

- Party-Link: Lautsprecher via Bluetooth® mit bis zu 100 kompatiblen Lautsprechern zu einer Lautsprecher-Kette verbinden.
- Party-Link-Stereo: Zwei modellgleiche Lautsprecher via Bluetooth® im Stereo L / R-Modus verwenden.
- Wiedergabequelle (Source) einstellen / ändern.
- Lautstärke regeln.
- Equalizer und Klangmodus einstellen.
- Anzeige Ladezustand und Ladevorgang.
- Automatische Abschaltfunktion (Auto-Off) einstellen.
- Systemtöne ein-/ausschalten.
- LED-Helligkeit anpassen.
- Multipoint-Verbindung ein-/ausschalten.
- Firmware aktualisieren.

Bedienen

Ein- und Ausschalten

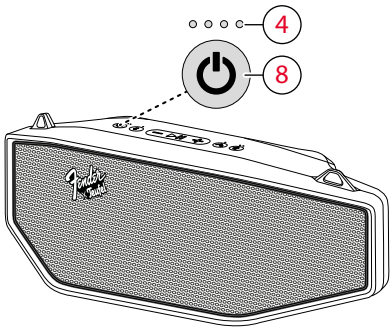

Ein- und Ausschalten

- Button ⏻ (8) für 1,5 Sekunden gedrückt halten.

  Der Lautsprecher schaltet mit einem Signalton ein. Die Akkustatus-LEDs (4) zeigen den aktuellen Ladezustand an
  → *Ladezustand anzeigen – S. 21*.

☑ **Der Lautsprecher ist eingeschaltet.**

- Button ⏻ (8) erneut für 1,5 Sekunden gedrückt halten.

  Der Lautsprecher schaltet mit einem Signalton aus.
  Die Akkustatus-LEDs (4) erlöschen.

☑ **Der Lautsprecher ist ausgeschaltet.**

HINWEIS

Lässt sich der Lautsprecher nicht einschalten oder schaltet sich nach kurzem Einschalten wieder aus.
→ *Fehlerbehebung – S. 27*

Auto-Off

Nach 10 Minuten ohne Eingangssignal schaltet sich der Lautsprecher automatisch aus.

HINWEIS

Die automatische Abschaltzeit (Auto-Off) kann über die Teufel Go App angepasst werden.

Wiedergabequelle (Source) einstellen

HINWEIS

Die Wiedergabequelle (Source) kann auch über die Teufel Go App eingestellt / geändert werden.
→ *Teufel Go App – S. 15*

HINWEIS

Der Lautsprecher erkennt die aktive Wiedergabequelle automatisch, sofern diese zuvor eingerichtet wurde und ein Signal anliegt.

Anzeige Wiedergabequelle (Source)

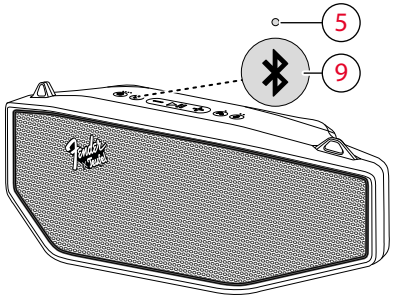

Wiedergabequelle (Source) wechseln

Bei einer verbundenen Wiedergabequelle (Source) leuchtet die Quellenstatus-LED **(5)** dauerhaft in der entsprechenden Farbe.

Wiedergabequelle (Source)		
Bluetooth®	USB	AUX
●	○	●
Quellenstatus-LED (5)		

Wiedergabequelle (Source) wechseln

► Button ✱ **(9)** drücken, um zwischen verbundenen Wiedergabequellen zu wechseln (> Bluetooth® > USB > AUX >).

Die Quellenstatus-LED **(5)** leuchtet in der jeweiligen Farbe.

☑ **Wiedergabequelle ist eingestellt.**

Bluetooth® als Wiedergabequelle einstellen

► Button ✱ **(9)** drücken.

Die Quellenstatus-LED **(5)** leuchtet dauerhaft blau.

☑ **Bluetooth® ist als Wiedergabequelle eingestellt. Der Lautsprecher sucht automatisch nach bereits gekoppelten Geräten (Bluetooth®-Liste). Registriert der Lautsprecher ein solches Gerät in der Umgebung, versucht er automatisch die Verbindung mit diesem Gerät herzustellen.**

AUX als Wiedergabequelle einstellen

Bei Anschließen eines AUX-Zuspielers wird dieser automatisch als Wiedergabequelle (Source) eingestellt.
→ AUX (analog) – S. 14

Die Quellenstatus-LED **(5)** leuchtet dauerhaft orange.

USB als Wiedergabequelle einstellen

Bei Anschließen eines USB-Zuspielers wird dieser automatisch als Wiedergabequelle (Source) eingestellt.
→ PC-Soundkartenfunktion (USB) – S. 13

Die Quellenstatus-LED **(5)** leuchtet dauerhaft weiß.

Wiedergabe steuern

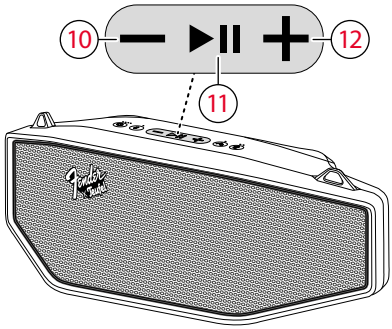

Wiedergabe steuern

Wiedergabe starten

- Wiedergabe über den verbundenen Zuspieler (Bluetooth®-Gerät oder USB-Gerät) starten.

Wiedergabe pausieren und fortsetzen / Stummschalten

- Button ▶II (11) drücken.
- ☑ **Die Wiedergabe wird pausiert/ stumm geschaltet (Source abhängig).**
- Button ▶II (11) erneut drücken.
- ☑ **Die Wiedergabe wird fortgesetzt/ Stummschaltung wird aufgehoben (Source abhängig).**

Vorherigen Track abspielen

- Button-Kombination — (10) | ▶II (11) drücken.
- ☑ **Der aktuelle Track wird von vorne gestartet. (Wenn der Track mehr als 3 Sekunden abgespielt wurde.)**
- ☑ **Der vorherige Track wird gestartet. (Wenn der Track weniger als 3 Sekunden abgespielt wurde.)**

Nächsten Track abspielen

- Button-Kombination ▶II (11) | + (12) drücken.
- ☑ **Der nächste Track wird gestartet.**

Lautstärke einstellen

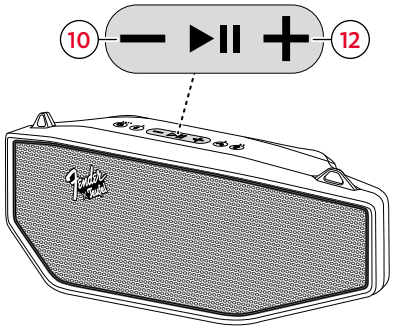

Lautstärke einstellen

HINWEIS

Auch die Lautstärkeeinstellung am Zuspieler hat Einfluss auf die Lautstärke des Lautsprechers.

- Button — (10) drücken.
  - Für stufenweise (schnellere) Änderung Button — (10) gedrückt halten.

☑ **Die Lautstärke wird reduziert.**

- Button + (12) drücken.
  - Für stufenweise (schnellere) Änderung Button + (12) gedrückt halten.

☑ **Die Lautstärke wird erhöht.**

Outdoor Klangmodus

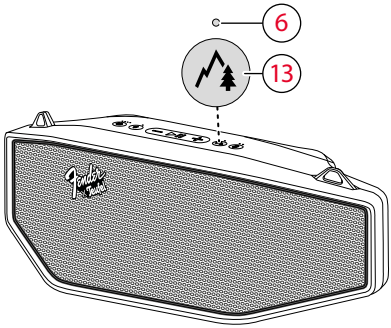

Outdoor Klangmodus aktivieren/deaktivieren

Outdoor Klangmodus aktivieren

- Button (13) drücken.

  Die Klangmodus-LED (6) leuchtet dauerhaft weiss.

☑ **Outdoor Klangmodus ist aktiviert.**

Outdoor Klangmodus deaktivieren

- Button (13) erneut drücken.

  Die Klangmodus-LED (6) erlischt.

☑ **Outdoor Klangmodus ist deaktiviert.**

Energieversorgung (Akku)

Akku laden

⚠ WARNUNG

Verletzungsgefahr durch explodierende Akkus!

Batterien (insbesondere Lithiumbatterien) können bei unsachgemäßem Umgang explodieren.

- ▶ Akkus nicht erhitzen, kurzschließen oder verbrennen.
- ▶ Akkus vor direkter Sonneneinstrahlung schützen.

ACHTUNG

Beschädigungsgefahr durch unsachgemäßes Laden!

Unsachgemäßes Laden kann den Lautsprecher bzw. den Akku beschädigen.

- ▶ Ausschließlich das mitgelieferte USB-C-Kabel (2) verwenden.

HINWEIS

Wenn die Akkuladung nachlässt, gibt der Lautsprecher mehrfach zwei kurze Warntöne ab und die erste LED der Akkustatus-LEDs (5) blinkt. Laden Sie in so einem Fall den Lautsprecher umgehend auf.

HINWEIS

Zum Schutz des Akkus verfügt der Lautsprecher über einen Tiefenentladungsschutz, der das Gerät bei Erreichen des Schwellenwerts abschaltet.

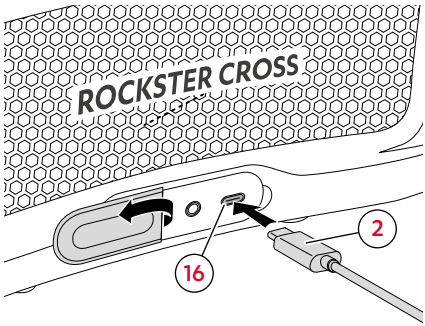

Anschluss Ladekabel

1. Staubschutzkappe an der Rückseite des Lautsprechers aufklappen.
2. USB-C-Stecker des mitgelieferten USB-C-Kabels (2) in den USB-Anschluss (16) des Lautsprechers stecken.
3. Stromversorgung wie folgt herstellen:
   - ▶ USB-C-Kabel (2) mit einem geeigneten Netzteil an die Stromversorgung anschließen.

   oder
   - ▶ USB-C-Kabel (2) an ein geeignetes Gerät zur Stromversorgung anschließen.

☑ **Der Akku wird aufgeladen.**

HINWEIS

Für das Laden des Lautsprechers empfehlen wir den Lautsprecher Teufel Power Adapter 60 W USB-C/A PD060E-D1C1AVE.
Mit diesem Ladenetzteil liegt die Leistungsaufnahme im Off-Mode unterhalb des durch die Ökodesign-Verordnung geforderten Grenzwerts von 0,5 W.

Ladefortschritt anzeigen

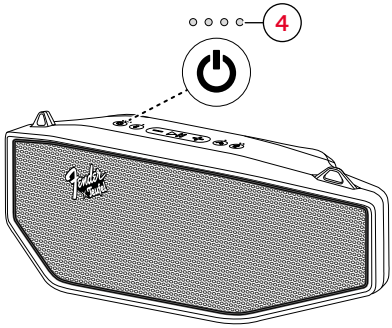

Anzeige Ladefortschritt

Die Akkustatus-LEDs (4) zeigen den aktuellen Ladefortschritt während des Ladevorgangs an.

Legende:

○ = LED aus

✱ = LED blinkt

● = LED leuchtet

Akkustatus-LEDs	Ladefortschritt in %
✱ ○ ○ ○	0-25 %
● ✱ ○ ○	26-50 %
● ● ✱ ○	51-75 %
● ● ● ✱	76-99 %
● ● ● ●	100 %

HINWEIS

Der vollaufgeladene Akku ermöglicht bei mittlerer Lautstärke eine Betriebsdauer von ca. 11 Stunden.

Ladezustand anzeigen

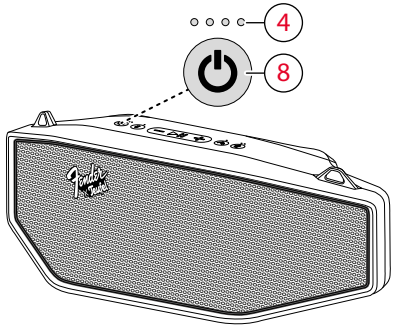

Anzeige Ladezustand

Über die Akkustatus-LEDs (4) kann der aktuelle Ladezustand angezeigt werden.

► Button ⏻ (8) bei eingeschaltetem Lautsprecher drücken.

☑ **Der Ladezustand wird angezeigt.**

Die Anzahl der leuchtenden LEDs zeigen den aktuellen Ladezustand.

Legende:

○ = LED aus

✱ = LED blinkt

● = LED leuchtet

Akkustatus-LEDs	Ladezustand in %
✱ ○ ○ ○	0-10 %
● ○ ○ ○	11-25 %
● ● ○ ○	26-50 %
● ● ● ○	51-75 %
● ● ● ●	76-100 %

Powerbank verwenden

Der USB-C-Anschluss dient auch als Powerbank und kann angeschlossene Zuspieler (z. B. Smartphone) aufladen.

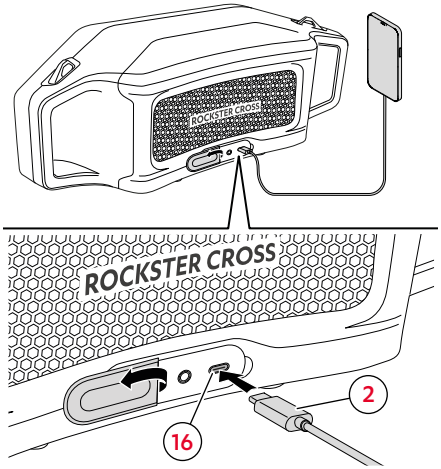

Powerbank verwenden

1. Staubschutzkappe an der Rückseite des Lautsprechers aufklappen.
2. USB-C-Kabel **(2)** an den USB-Anschluss **(10)** anschließen.
3. USB-C-Kabel **(2)** an einen Zuspieler, z. B. Smartphone anschließen.

☑ **Der Zuspieler wird aufgeladen.**

HINWEIS

Die Nutzung der Powerbank-Funktion verkürzt die Betriebsdauer des Lautsprechers.

Die Powerbank-Funktion wird auch dann forgesetzt, wenn der Lautsprecher im Standby-Modus ist.

Der max. Ladestrom beträgt 1,5 Ampere.

Voraussetzungen

- Lautsprecher ist eingeschaltet und der Ladezustand des Akkus bei mind. 30%.
- Lautsprecher ist im Standby-Modus und der Ladezustand des Akkus bei mind. 30%.

HINWEIS

Voraussetzungen sind erfüllt, aber der externe Zuspieler lässt sich nicht aufladen.

→ *Fehlerbehebung – S. 27*

Energiesparmodus (Eco-Modus)

Bei aktiviertem Eco-Modus wird die Akkulaufzeit des Lautsprechers verlängert und die Betriebsdauer um bis zu 80% erhöht.

- LEDs werden gedimmt.
- Maximal erreichbare Lautstärke wird begrenzt.
- Wiedergabe tiefer Bässe wird reduziert.
- Equalizer-Funktion in der Teufel Go App wird deaktiviert.

HINWEIS

Der Eco-Modus kann auch über die Teufel Go App aktiviert und deaktiviert werden.

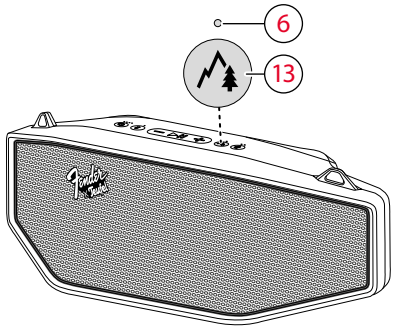

Eco-Modus aktivieren/deaktivieren

Eco-Modus aktivieren

► Button (13) für 4 Sekunden gedrückt halten.

☑ **Der Energiesparmodus ist aktiviert. Es ertönt ein Signalton und die Klangmodus-LED (6) leuchtet dauerhaft grün.**

Eco-Modus deaktivieren

► Button (13) erneut drücken.

☑ **Der Energiesparmodus ist deaktiviert.**
Die Klangmodus-LED (6) erlischt.

Weitere Funktionen

Party-Link

Der Lautsprecher kann via Bluetooth® mit bis zu 100 kompatiblen Lautsprechern zu einer Lautsprecher-Kette verbunden werden, z. B. um einen größeren Raum zu beschallen.

Der erste Lautsprecher fungiert bei der Verwendung der Party-Link-Funktion als Broadcaster. Am Broadcaster steuern Sie die Wiedergabe für die gesamte Lautsprecher-Kette, an den verbundenen Lautsprechen kann gezielt nachjustiert werden (z. B. Lautstärkeeinstellungen).

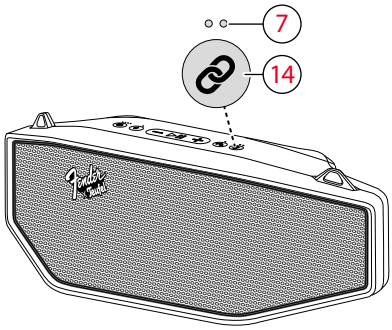

Party-Link aktivieren/deaktivieren

Party-Link-Funktion aktivieren

1. Schließen Sie einen externen Zuspieler via Bluetooth® oder USB an den ersten Lautsprecher an.
   → Zuspieler verbinden – S. 12
2. Button 🔗 **(14)** am ersten Lautsprecher für 1,5 Sekunden gedrückt halten.

   Die Party Link-LEDs **(7)** blinken violett.

☑ **Der Kopplungs-Modus ist aktiviert, der Lautsprecher wird zum Broadcaster im Party-Link-Modus.**

3. Einen weiteren Lautsprecher (Receiver) einschalten.
   → Ein- und Ausschalten – S. 16
4. Button 🔗 **(14)** am noch nicht verbundenen Lautsprecher für 1,5 Sekunden gedrückt halten.

   Die Party Link-LEDs **(7)** des Receivers blinken weiß.

☑ **Der Lautsprecher (Receiver) ist mit dem Broadcaster verbunden. Alle gekoppelten Lautsprecher geben denselben Inhalt wieder.**

5. Um weitere Lautsprecher zu verbinden Schritt 3 und 4 mit jedem neuen Lautsprecher wiederholen (optional).

Party-Link-Funktion deaktivieren

► Button-Kombination 🔗 **(14)** | — **(10)** für 1,5 Sekunden gedrückt halten.

☑ **Die Kopplung wird aufgehoben und der Party-Link-Modus auf dem Lautsprecher deaktiviert.**

Party-Link-Stereo

Zwei modellgleiche Lautsprecher können mit der Party-Link-Stereo-Funktion im Stereo L / R-Modus verwendet werden. Dafür werden die Lautsprecher via Bluetooth® gekoppelt und jedem Lautsprecher wird eine Position L (links) bzw. R (rechts) zugewiesen.

- Lautsprecher L wird links vom Hörer positioniert.
- Lautsprecher R wird rechts vom Hörer positioniert.

Party-Link-Stereo-Funktion aktivieren

1. Schließen Sie einen externen Zuspieler via Bluetooth® oder USB an den ersten Lautsprecher an.
   → *Zuspieler verbinden – S. 12*
2. Button 🔗 **(14)** am ersten Lautsprecher 2x drücken.

   Die Party Link-LEDs **(7)** blinken gelb.

☑ **Der Kopplungs-Modus ist aktiviert.**

3. Den zweiten Lautsprecher einschalten.
   → *Ein- und Ausschalten – S. 16*
4. Button 🔗 **(14)** am zweiten Lautsprecher 2x drücken.

   Die erste Party Link-LED **(7)** des ersten Lautsprechers leuchtet gelb auf.
   Der Lautsprecher wird zu Kanal L.

   Die zweite Party Link-LED **(7)** des zweiten Lautsprechers leuchtet gelb auf.
   Der Lautsprecher wird zu Kanal R.

☑ **Die Lautsprecher befinden sich im Stereo L / R-Modus, die Medienwiedergabe erfolgt im Stereo-Sound.**

HINWEIS

Vor dem Wechsel zwischen den Funktionen Party-Link und Party-Link-Stereo, zuerst den jeweils aktiven Modus beenden.

Party-Link-Stereo-Funktion deaktivieren

► Button-Kombination 🔗 **(14)** | — **(10)** am ersten Lautsprecher (Kanal L) für 1,5 Sekunden gedrückt halten.

☑ **Die Kopplung wird aufgehoben und die Stereo-Wiedergabe beendet.**

Reinigung und Pflege

ACHTUNG

Sachschäden durch unsachgemäßes Reinigen!

Das Verwenden von nicht geeigneten Reinigungsmitteln kann zu Verfärbungen und Zerstörungen der Oberfläche führen.

- ▶ Keine Feuchtigkeit ins Innere gelangen lassen.
- ▶ Lautsprecher nur mit einem trockenen und weichen Tuch reinigen.

1. Staub und leichte Verschmutzungen mit einem trockenen Ledertuch entfernen.
2. Hartnäckige Flecken mit mildem Seifenwasser leicht angefeuchtetem Tuch entfernen.
3. Feuchte Flächen anschließend mit einem trockenen und weichen Tuch ohne Druck trocken reiben.

☑ **Der Lautsprecher ist gereinigt**

Fehlerbehebung

▶ Folgende Hinweise befolgen, um mögliche Störungen zu beheben:

Störung	Mögliche Ursache	Behebung
Kein Ton.	Lautstärke ist zu niedrig.	▶ Lautstärke erhöhen. *→ Lautstärke einstellen – S. 19*
	Lautstärke am Zuspieler ist zu niedrig.	▶ Lautstärke am Zuspieler (z. B. Smartphone) erhöhen.
	Lautsprecher ist nicht mit dem Zuspieler verbunden.	▶ Lautsprecher mit dem Zuspieler verbinden. *→ Zuspieler verbinden – S. 12*
	Zuspieler ist nicht ausgewählt.	▶ Zuspieler als Ausgabegerät einstellen. *→ Wiedergabe steuern – S. 18*
	Bluetooth®-Verbindung ist durch ein anderes Funksystem gestört.	▶ Lautsprecher an einem anderen Ort aufstellen. *→ Aufstellen – S. 11*
Lautsprecher lässt sich nicht einschalten.	Akku ist leer.	▶ Lautsprecher anschließen. *→ Akku laden – S. 20*
Lautsprecher schaltet sich nach kurzem Einschalten wieder aus. Oder: Lautsprecher lädt nicht. Oder: Externer Zuspieler lädt nicht.	Außen- und/oder Akkutemperatur zu niedrig.	▶ Lautsprecher an einem wärmeren Ort aufstellen. *→ Aufstellen – S. 11*
	Außen- und/oder Akkutemperatur zu hoch.	▶ Lautsprecher an einem kälteren Ort aufstellen. *→ Aufstellen – S. 11*
Lautsprecher lädt nicht. Oder: Externer Zuspieler lädt nicht.	Feuchtigkeit am USB-C-Anschluss oder Stecker.	▶ USB-C-Anschluss und Stecker vollständig trocknen lassen.

Auf Werkseinstellung zurücksetzen

HINWEIS

Alle Benutzereinstellungen und Daten werden gelöscht und auf den Werkszustand zurückgesetzt.

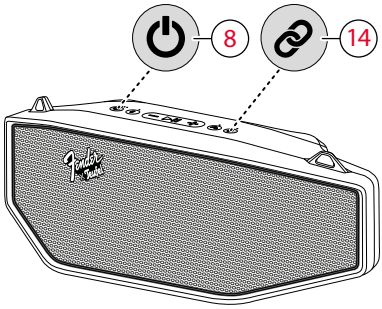

Werkseinstellung

- Button-Kombination ⏻ (8) | 🔗 (14) für 8 Sekunden gedrückt halten.

☑ **Der Lautsprecher ist auf die Werkseinstellungen zurückgesetzt. Alle persönlichen Einstellungen wurden gelöscht.**

Technische Daten

Allgemeine technische Daten	
Abmessungen (B × H × T)	384 mm × 149 mm × 127 mm
Gewicht	2.4 kg
Ladespannung	5 / 9 / 12 / 15 / 20 V ⎓ 3 A
USB-C-Anschluss	5 V ⎓ 1.5 A
Betriebstemperatur	0 °C bis +45 °C
Lagertemperatur	-20 °C bis +60 °C
Schutzart	IPX5 Schutz gegen Strahlwasser aus beliebiger Richtung

2.5 - 60 W USB PD

Die Leistung des Ladegeräts muss von einer von der Funkanlage benötigten Mindestleistung von 2,5 Watt bis zu einer zum Erreichen der maximalen Ladegeschwindigkeit benötigten Höchstleistung von 60 Watt reichen.

Schnellladefähig über USB-C PD nur bei Bedarf

Funknetz	Frequenzbänder	Sendeleistung
Bluetooth®	2400–2483,5 MHz	8,192 dBm / 6,6 mW

Hiermit erklärt Lautsprecher Teufel GmbH, dass der Lautsprecher FENDER® x TEUFEL ROCKSTER® CROSS 2 der Richtline 2014/53/EU entspricht. Der vollständige Text der EU-Konformitätserklärung ist unter folgender Internetadresse verfügbar:

teufel.de/konformitaetserklaerungen
teufelaudio.com/declaration-of-conformity

Bei Fragen, Anregungen oder Kritik wenden Sie sich bitte an unseren Service:

Teufel Audio US, Inc.
16192 Coastal Highway
Lewes, Delaware 19958
USA

Lautsprecher Teufel GmbH
Budapester Str. 44
10787 Berlin
Germany

us.teufelaudio.com
teufelaudio.com
teufel.de
teufel.ch
teufelaudio.at
teufelaudio.nl
teufelaudio.be
teufelaudio.fr
teufelaudio.pl
teufelaudio.it
teufelaudio.es

Telefon

International	00800 200 300 40 (toll- free)
Deutschland	+49 (0)30 217 84 217
Österreich	+43 12 05 22 3
Schweiz	+41 43 50 84 08 3

Online-Support us.teufelaudio.com/support
teufelaudio.com/support
teufel.de/support

Kontakt us.teufelaudio.com/contact
teufelaudio.com/contact
teufel.de/kontakt

Alle Angaben ohne Gewähr.
Technische Änderungen, Tippfehler und Irrtum vorbehalten.

FENDER® x TEUFEL ROCKSTER® CROSS 2 UM DE V1.0 PD